THE ®
ITALIAN
LAB

Dissuasori

CODE 1 : UL-DSR-113B CODE 2 : UL-DSR-113S

ARCH

A

B

Dimensioni:
A L 500 P 120 H 310
B L 700 P 120 H 500

Il dissuasore ARC, disponibile in due misure, è realizzato in cemento ad alte prestazioni (UHPC), al suo interno è presente un' armatura di acciaio zincato di diametro 6 mm.
Finitura: liscia da cassero.
Colori: bianco, grigio chiaro, grigio scuro.

THE ®
ITALIAN
LAB

A

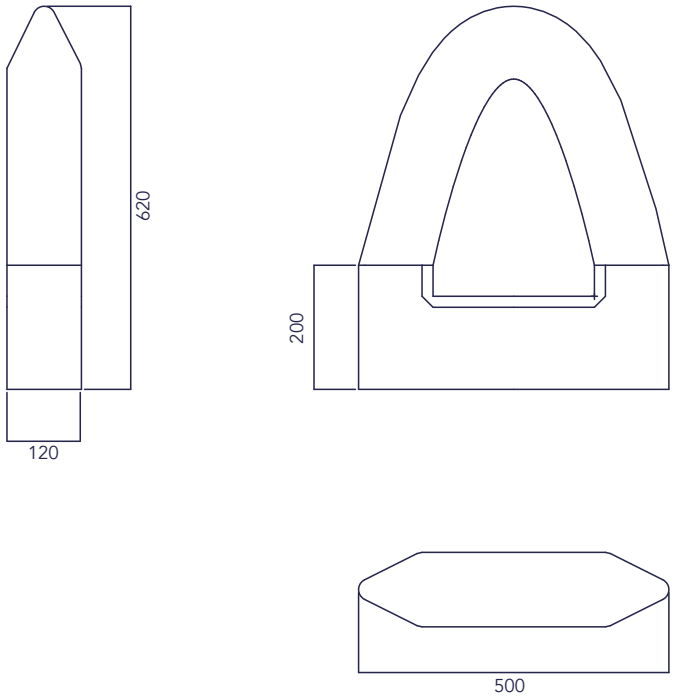
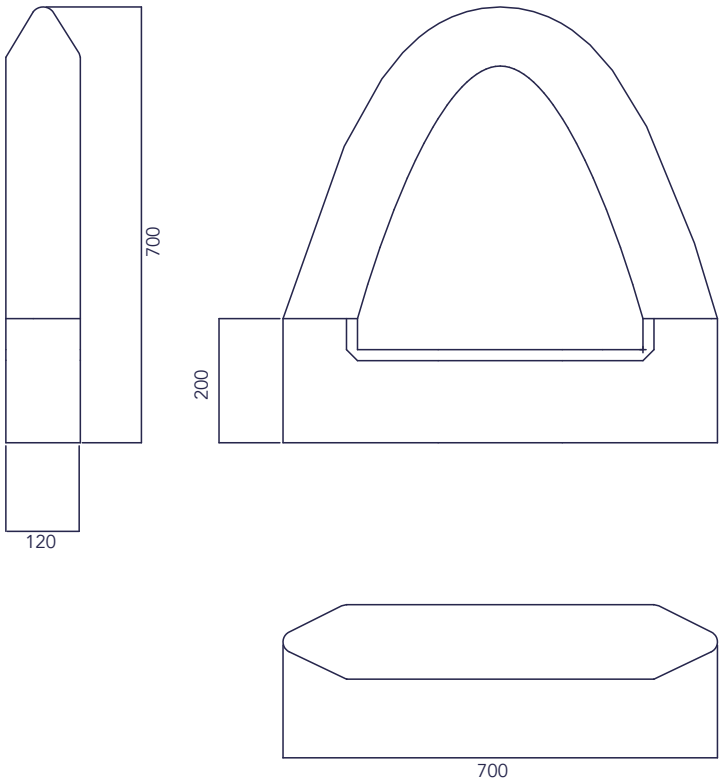
B