Bancs

CODE: UL-PNC-007-PR

CLAPS banc RECY

THE ®
ITALIAN
LAB

Dimensions:
L 2000, W 610, H assise 450, tot. H 800 mm
Poids: 73.8 Kg

Le banc CLAPS se compose de 2 pieds robustes en acier d'épaisseur 50/10 reliés entre eux par deux profils en "C" de 40x50x40 mm, épaisseur 30/10. L'assise est réalisée avec nr. 3 lattes en plastique recyclé 165xh45 et sur les pieds est réalisée une décoration, dénommée "claps", obtenue par une découpe au laser. La fixation au sol se fait au moyen de 4 chevilles (non fournies) sur des trous prévus à cet effet de diamètre 10 mm. Le dossier est construit avec deux supports en acier, fixés aux pieds au moyen de 4 vis à tête hexagonale M8. Sur chacun d'eux est appliquée une latte en plastique recyclé 160xh45 mm. Tous les éléments d'acier sont galvanisés à froid et vernis avec des poudres PP.

THE ®
ITALIAN
LAB

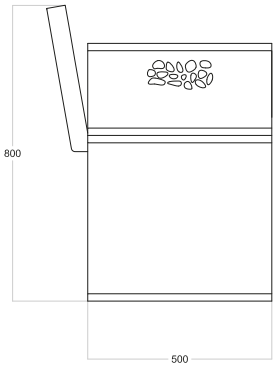

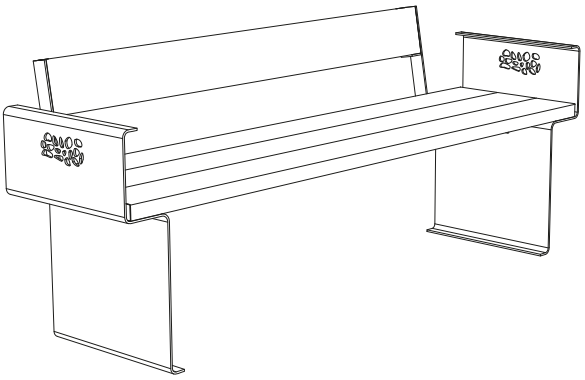

THE ITALIAN LAB srl Via Industrie, 7 - 31057 Silea (Treviso), ITALY T. +39 0422 1721960 info@theitalianlab.it www.theitalianlab.it