Panchine

THE ®
ITALIAN
LAB

CODE: UL-PNC-007-PR

Panchina CLAPS RECY

Dimensioni:
L 2000, P 610, H seduta 450, H tot 800 mm
Peso: 73.8 Kg

La panchina CLAPS è composta da 2 robuste zampe di acciaio sp. 50/10 collegate tra di loro mediante due profili a "C" mm 40x50x40 sp. 30/10. La seduta è realizzata con nr. 3 doghe in plastica riciclata 165xh45 mm. Sulle zampe è realizzata una decorazione, denominata CLAPS, ottenuta mediante il taglio laser. Il fissaggio al suolo avviene mediante 4 tasselli (non forniti) su appositi fori diam. 10 mm.
Lo schienale è costituito da due robuste lame di acciaio ancorato alle zampe mediante 4 viti a testa esagonale M8, su di esso è applicata una doga in plastica riciclata 160xh45 mm.
Tutti gli elementi di acciaio sono zincati a freddo e verniciati a polveri PP.

THE ®
ITALIAN
LAB

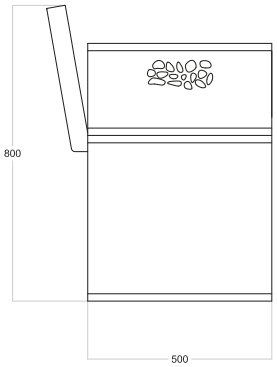

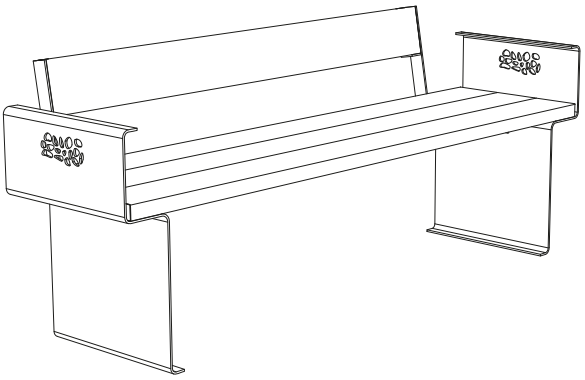

THE ITALIAN LAB srl Via Industrie, 7 - 31057 Silea (Treviso), ITALY T. +39 0422 1721960 info@theitalianlab.it www.theitalianlab.it