Bancs

THE ®
ITALIAN
LAB

SOFA CLAPS banquette

CODE: UL-PNC-039-S

Dimensions: L 1800, P 470, H 440 mm
Poids: 62 Kg

La banquette SOFA CLAPS SEAT est réalisée en tôle d''acier 60/10, décorée par découpe laser avec la texture "claps". À la base de la BANQUETTE il y a 2 plis, et sur les volets obtenus il y a 4 trous D. 10 mm, utiles à la fixation au sol au moyen de chevilles prévues à cet effet (non fournies).
La banquette est galvanisée à froid et vernie avec des poudres PP.
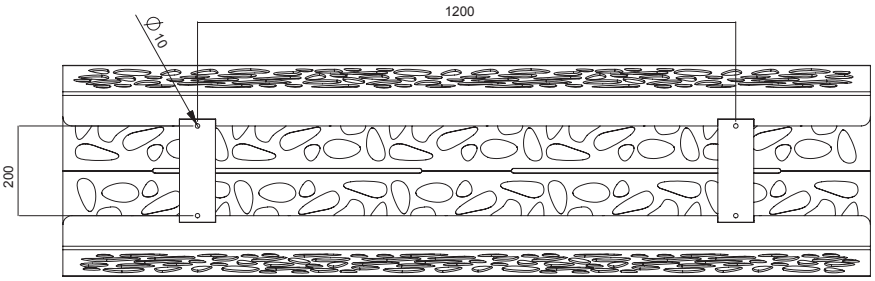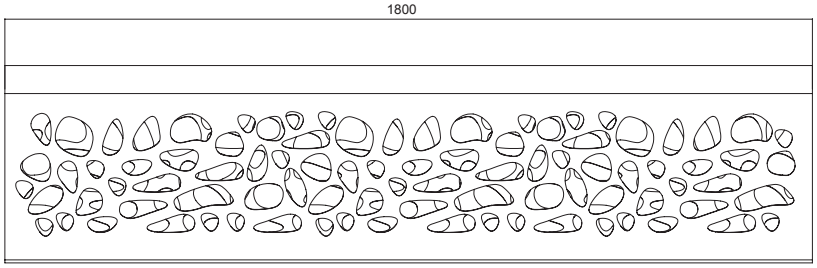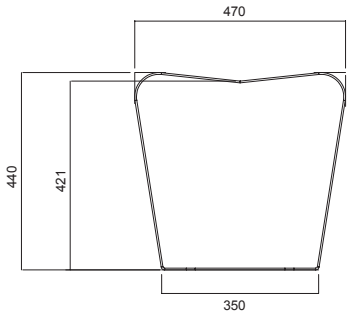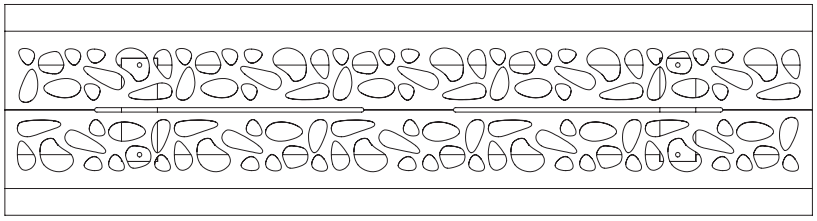
THE ®
ITALIAN
LAB