Panchine

panchina WOODY TWINS

CODE: UL-PNC-080

THE ® ITALIAN LAB

Dimensioni:
L 1800, P 1200, H seduta 450, H tot. 740 mm

La struttura della panchina WOODY TWINS è composta da 3 robuste spalle di acciaio, sp. 10 mm (o acciaio inox AISI 304) sagomato al laser per posizionare le doghe in legno massiccio di essenza esotica 40x40x1800 mm, trattate con oli naturali idrorepellenti, che definiscono una doppia seduta con unico schienale. Sulla base delle spalle in acciaio sono realizzati dei fori per il fissaggio al suolo tramite appositi tasselli (non forniti). Tutti gli elementi in acciaio vengono successivamente zincati a freddo e verniciati a polveri PP.
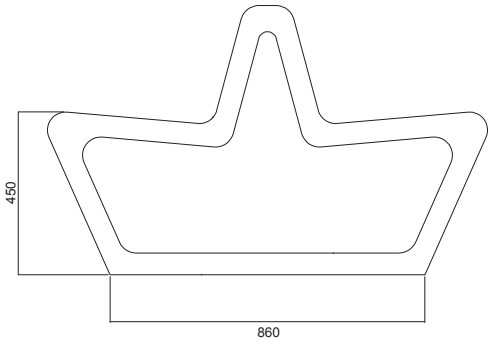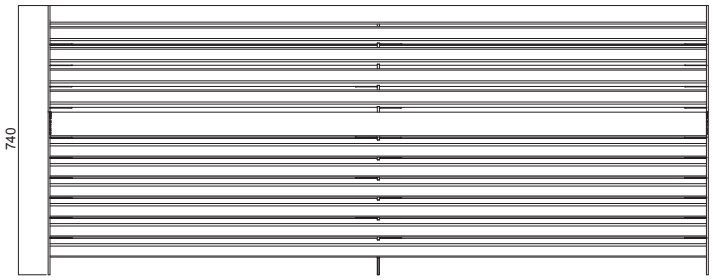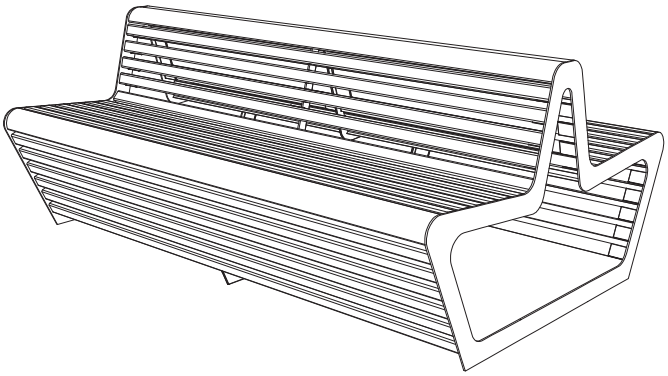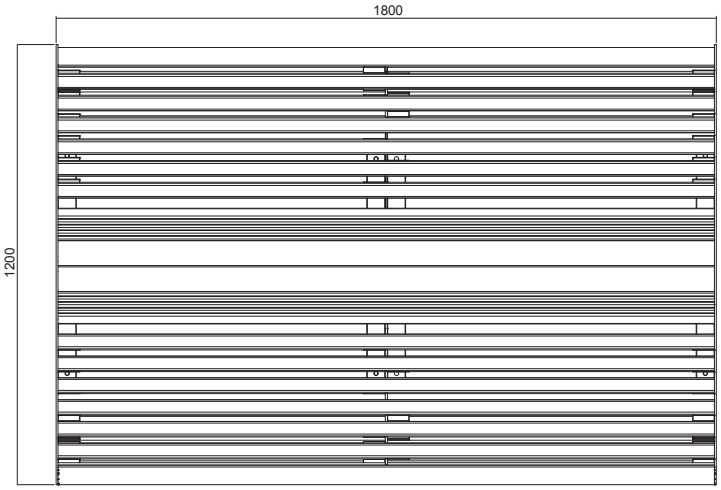
THE ®
ITALIAN
LAB